Каркас фундамента: арматура Ф12мм
Обвязка: арматура Ф6мм шаг 500мм

План фундамента
М 1:30

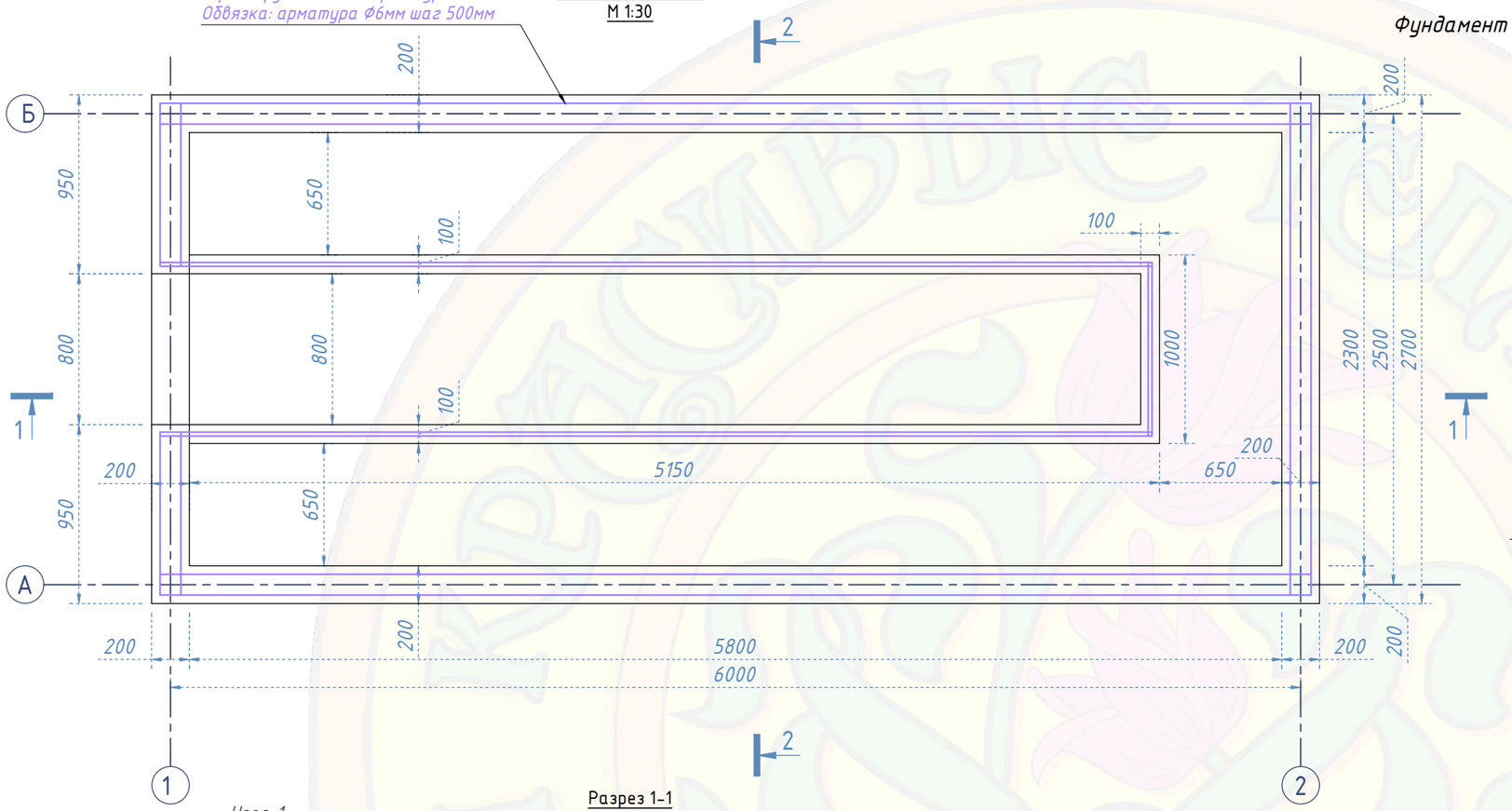

Фундамент бетонный с грядками

Узел-1
М 1:15

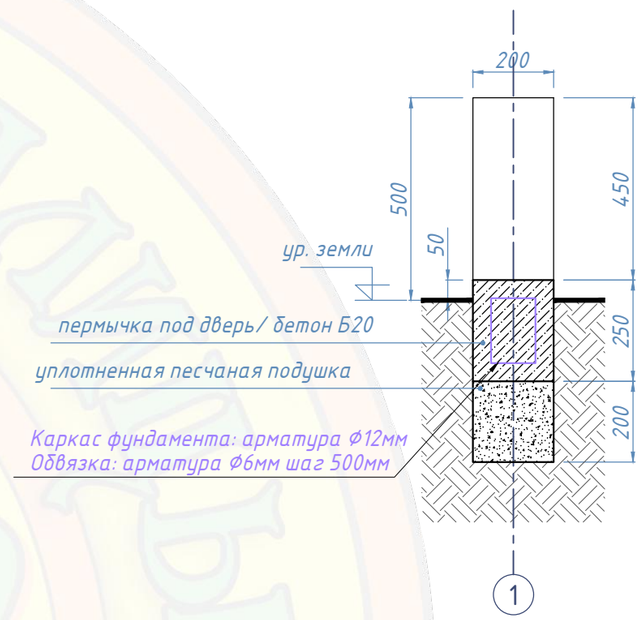

Разрез 1-1
М 1:30

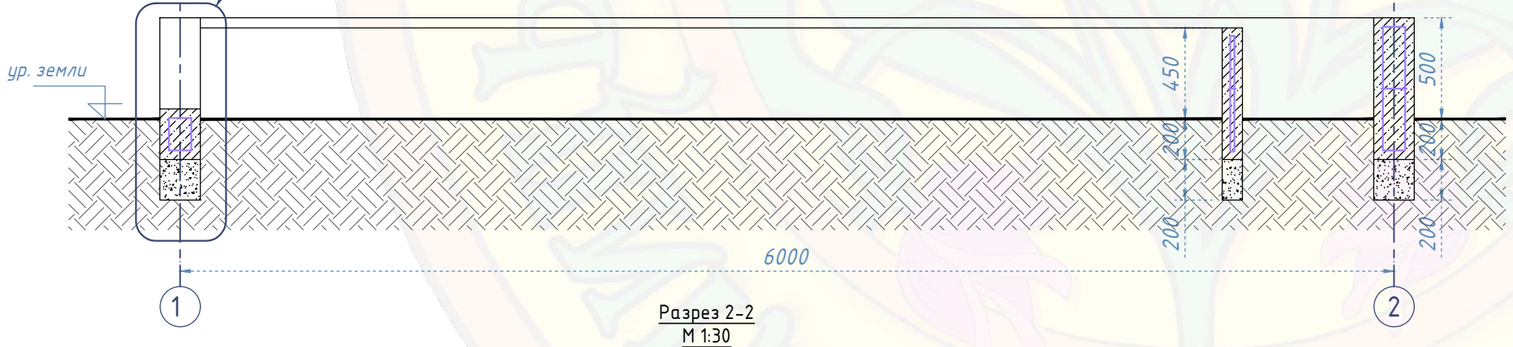

Сечение по оси 1
М 1:30

*- Размеры определить по месту
Предусмотреть толщину покрытия пола

Разрез 2-2
М 1:30

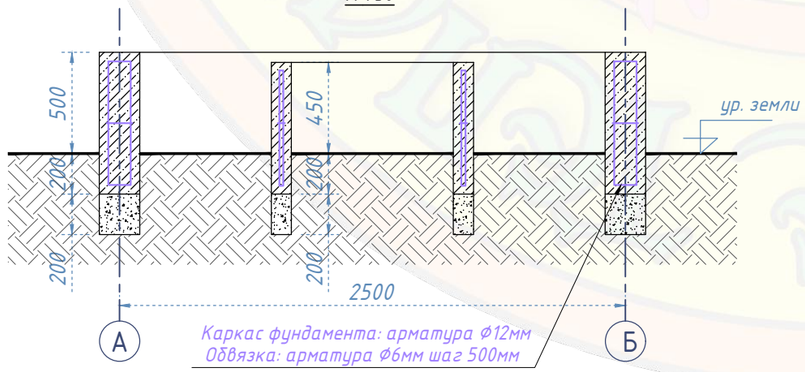

Примечание : Все размеры указаны в мм

изм.	кол.	лист	№ док	подпись	дата	(Гамма) Теплица 2,5 x 6 м		
						Объект : сооружение, расположенное по адресу :		
Разработал						Фундамент бетонный с грядками	Стадия	Лист	Листов
Проверил								3	
Гл. Констр.						План ; Разрезы 1-1, 2-2; Сечение по оси 1; Узел -1	ООО "Красивые теплицы"		